TFS-4093

Konvansiyonel Yangın Alarm Flaşörü



Teknim TFS-4093 Konvansiyonel yangın alarm flaşörü estetik tasarıma ve düşük güç tüketimine sahiptir ve konvansiyonel siren çıkışı olan her marka ile kullanıma uygundur.

Genel Özellikler

- EN 54-23 belgesine sahip
- Işık kapsama hacmi W-2,4-2,5
- IP21C koruma sınıfı
- UL94 V-0 yanmaz hammadde
- Duvara montaja uygundur
- Sökülmelere karşı vida ile kilitleme özelliği

EN54-23

CE
26
1922-CPR-2696

Teknik Özellikler

	TFS-4093
Güç Girişi	24VDC – 27VDC
Flaşör Frekansı	1 Hz
Kapsama Hacmi	W-2,4-2,5
Gövde Malzemesi	UL94 V-0 yanmaz hammadde (Kırmızı-Şeffaf)
IP Sınıfı	IP21C
Alarm Akımı	13 mA
Led Flash Renkleri	Beyaz
Kullanım Alanı	Bina içi kullanım / Tip A cihaz
Ağırlık (Taban Dahil)	210 gram
Boyutlar (Taban Dahil)	Ø:106,6mm, h:69.5mm
Çalışma Sıcaklık Aralığı	-10°C ~ +55°C
Nem	@ +40°C %0 ~ %95 Maks.
Kullanılabilinen Kablo Kesiti	Korumalı yangın kablosu (0.8 mm² ~ 2.5 mm²)

Dimensions

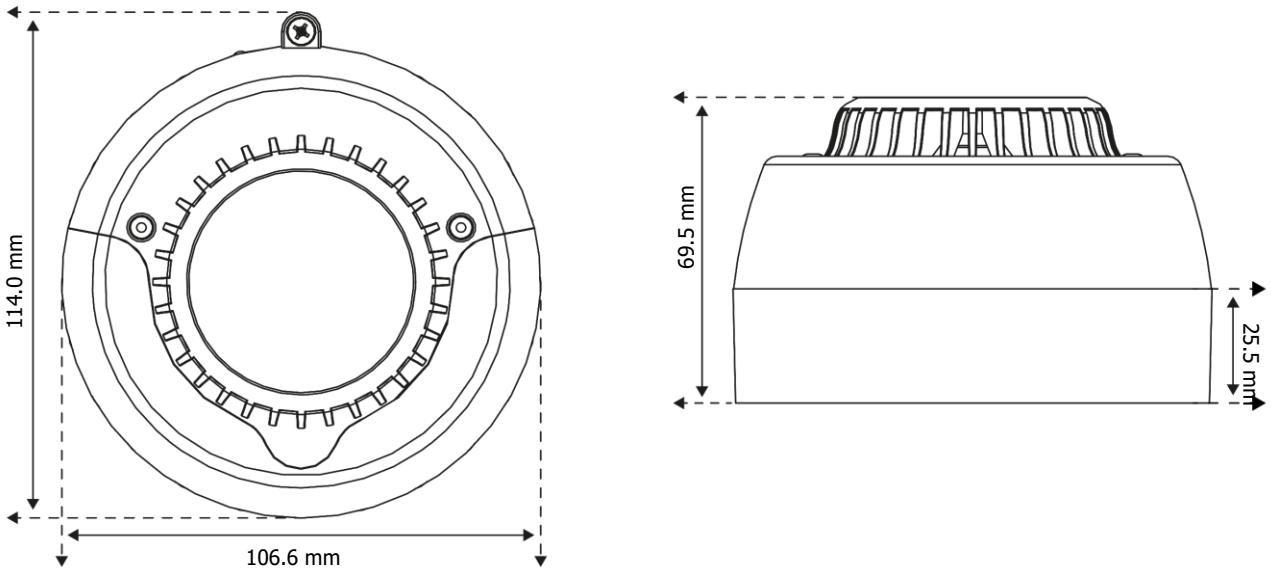

Teknim Elektronik SAN. ve TİC. A.Ş
Dudullu OSB Mahallesi 1.Cadde No:6/1 Ümraniye-İSTANBUL
Tel: +90 (216) 455 88 46 - satis@teknim.com
www.teknim.com